Picknicktisch „Rustikal“ mit Bonanzadach

Aufbauanleitung

Darstellung Schematisch / nicht Maßstabsgerecht

Einzelteile

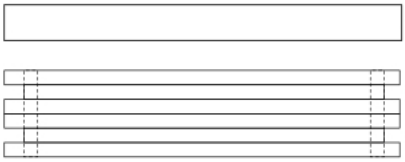

Sitzbank x2 (180x30x4cm) (SB)

Tischplatte 1x (180x70x4,5) (TP) vormontiert

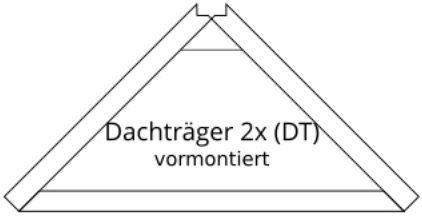

Dachträger 2x (DT)
vormontiert

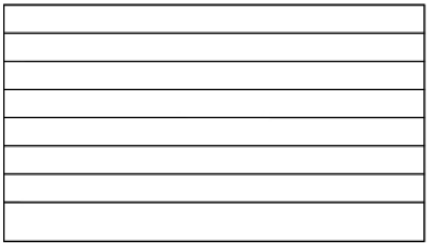

Dach 2x (D)
vormontiert

Sitzbankhalterung 4x (SH)

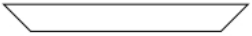

Tischhalterung innen 2x (TH)

Flachrundschrauben mit Vierkantansatz (FRS)

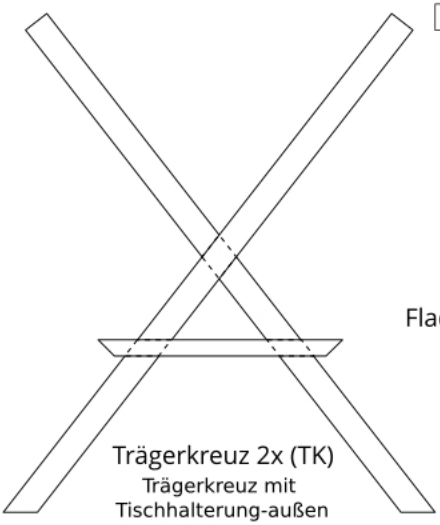

Trägerkreuz 2x (TK)
Trägerkreuz mit
Tischhalterung-außen
vormontiert

Picknicktisch „Rustikal“ mit Bonanzadach

Aufbauanleitung

Darstellung Schematisch / nicht Maßstabsgerecht

Montage Tisch

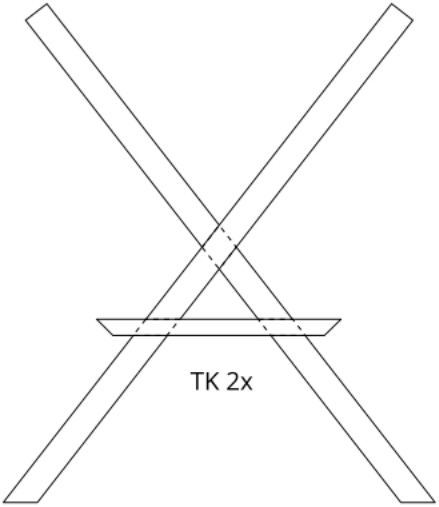

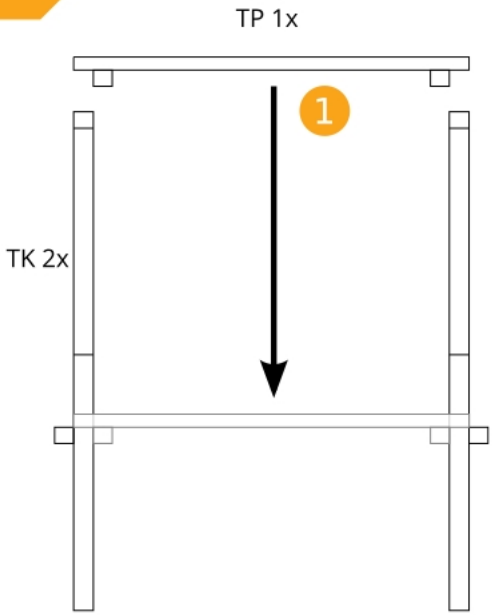

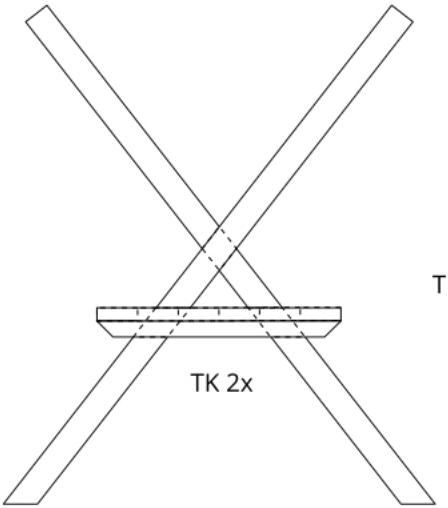

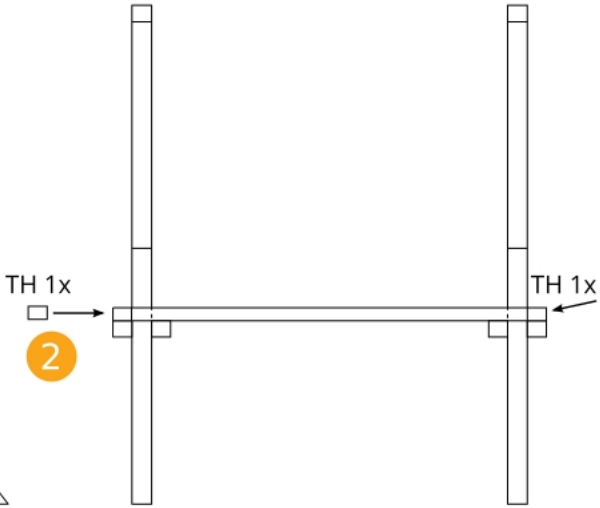

Darstellung Schematisch / nicht Maßstabsgerecht

Montage Sitzelemente

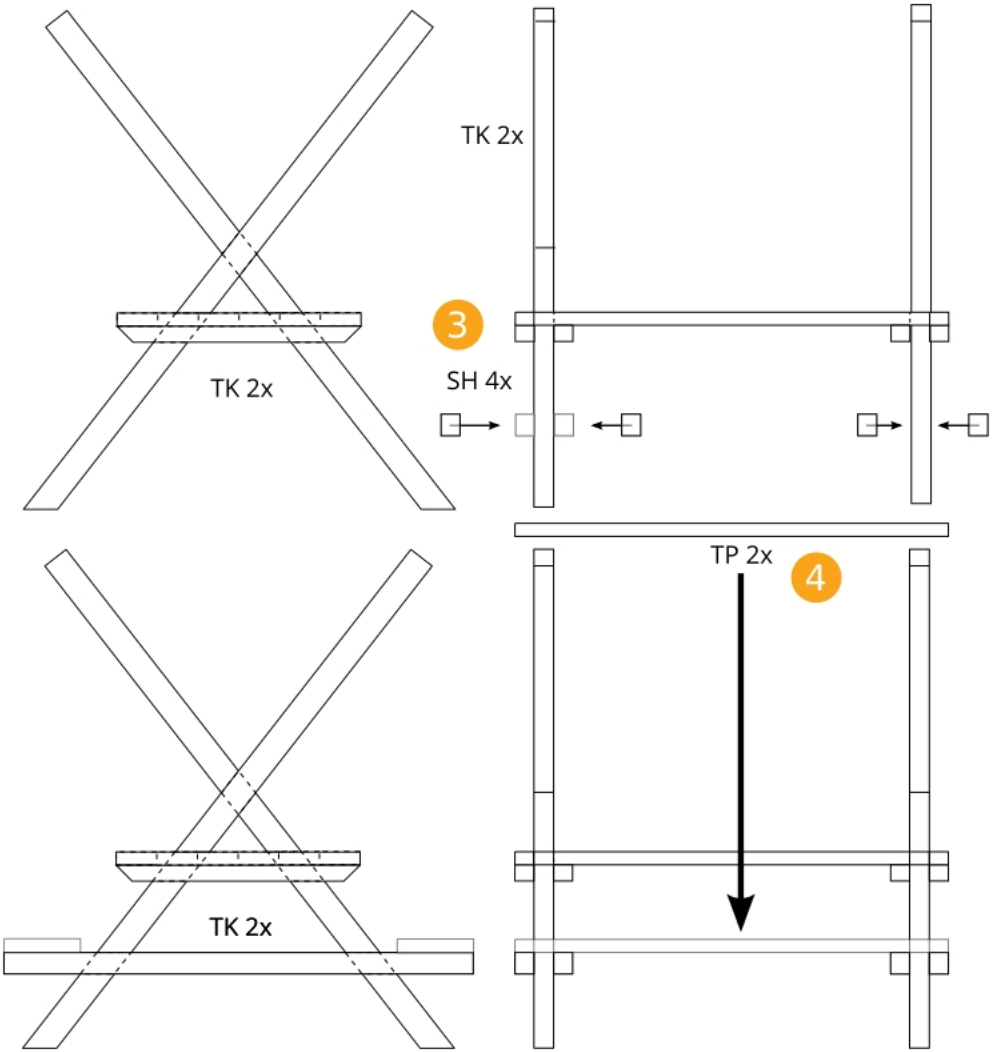

Darstellung Schematisch / nicht Maßstabsgerecht
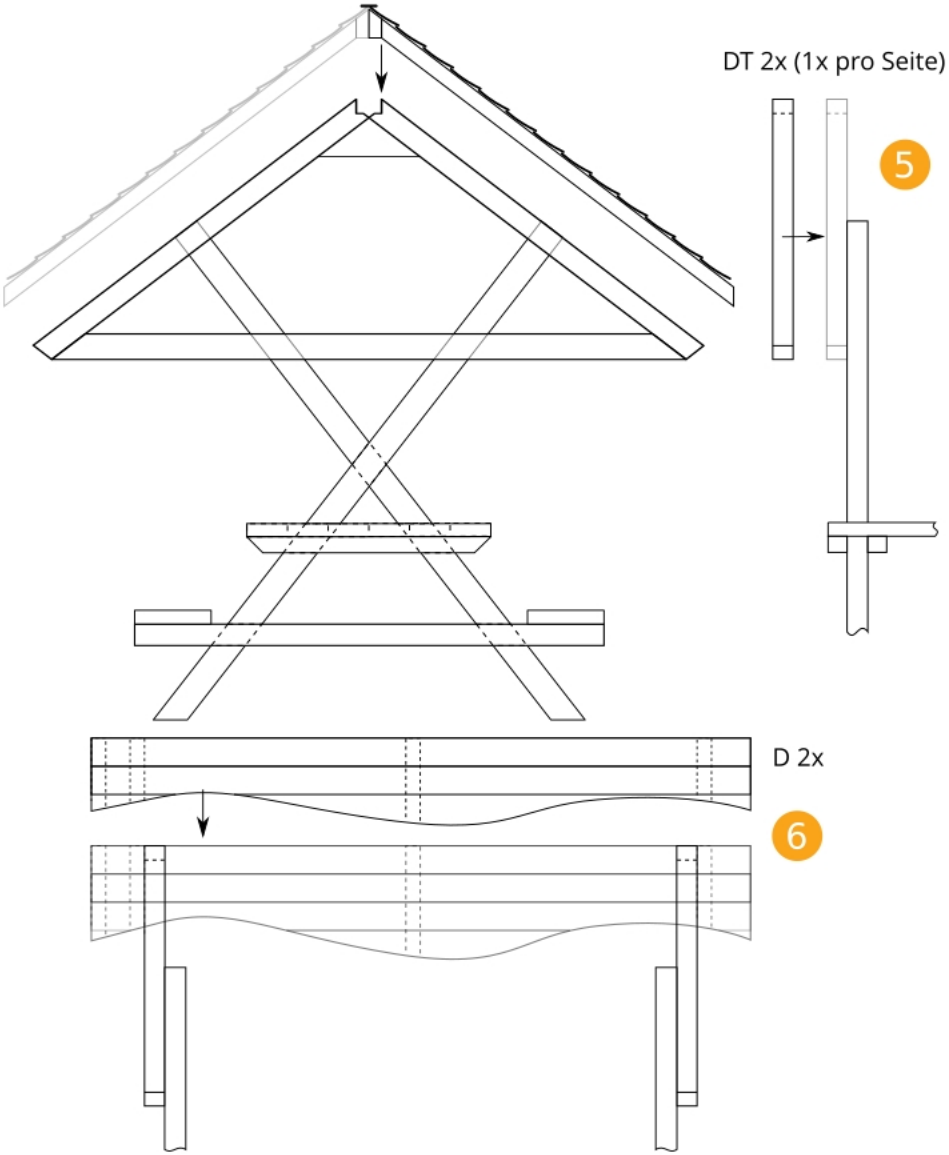
Montage Dach